EDV-Nr. 222310506
Stand 16.04.2013

Geuther
Aus Liebe zum Kind

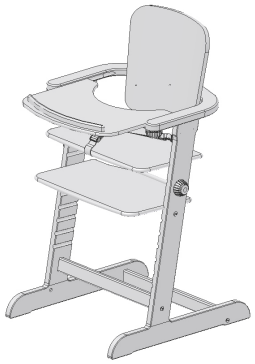

Family 2335

DE Aufbau- und Gebrauchsanleitung für Art.-Nr. 2335

WICHTIG! DIE FOLGENDEN ANLEITUNGEN SIND SORGFÄLTIG ZU LESEN UND FÜR SPÄTERES NACHSCHLAGEN AUFZUBEWAHREN.

GB Instructions for assembly and use for Art. No. 2335

IMPORTANT! READ THE FOLLOWING INSTRUCTIONS CAREFULLY AND RETAIN FOR FUTURE REFERENCE.

FR Instructions de montage et d'emploi pour article n° 2335

IMPORTANT! LISEZ ATTENTIVEMENT LES CONSIGNES SUIVANTES ET CONSERVEZ-LES POUR POUVOIR VOUS Y REFERER ULTERIEUREMENT.

NL Montage- en gebruiksaanwijzing voor art. nr. 2335

BELANGRIJK! DE VOLGENDE HANDLEIDINGEN DIENEN ZORGVULDIG GELEZEN TE WORDEN EN TE WORDEN BEWAARD VOOR LATERE RAADPLEGING.

IT Istruzioni di montaggio e uso per l'art. n°. 2335

IMPORTANTE! LE SEGUENTI ISTRUZIONI DEVONO ESSERE LETTE ATTENTAMENTE E CONSERVATE PER CONSULTAZIONI SUCCESSIVE.

DK Installations- og brugsanvisning for art.-nr. 2335

VIGTIGT! LÆS DE FØLGENDE ANVISNINGER GRUNDIGT OG OPBEVAR DEM TIL SENERE BRUG.

ES Instrucciones de uso y de montaje para Art. -Núm. 2335

IMPORTANTE! LAS SIGUIENTES INSTRUCCIONES DEBEN LEERSE ATENTAMENTE Y GUARDARSE COMO FUTURA REFERENCIA.

HU Összeszerelési és használati útmutató következő cikkszámhoz: 2335

FONTOS! ALAPOSAN OLVASSUK EL AZ ALÁBBI LEÍRÁSOKAT ÉS ŐRIZZÜK MEG ŐKET, HA KÉSŐBB UTÁNA AKARUNK NÉZNI VALAMINEK.

FI Asennus- ja käyttöohje, art. nro 2335

TÄRKEÄÄ! LUE SEURAAVAT OHJEET HUOLELLISESTI JA SÄÄSTÄ NE MYÖHEMPÄÄ KÄYTTÖÄ VARTEN.

SI Navodila za montažo in uporabo za arikel-št. 2335

VAŽNO! SKRBNO PREBERITE NASLEDNJA NAVODILA IN JIH SHRANITE ZA POZNEJŠO UPORABO.

Geuther
Kindermöbel und -geräte GmbH & Co.KG
Steinach 1
96268 Mitwitz
www.geuther.de

EN 14988 : 2006+A1 2012

www.tuv.com TÜVRheinland ID:1000000000 GS geprüfte Sicherheit

HR Upute za sastavljanje i uporabu artikla broj 2335

VAŽNO! SLJEDEĆE UPUTE PAŽLJIVO PROČITATI I SAČUVATI ZA KASNIJE.

NO Monterings- og bruksveiledning for art. nr. 2335

VIKTIG! LES INSTRUKSJONEN NØYE OG OPPBEVAR DEN FOR SENERE REFERANSE.

PL Instrukcja montażu i obsługi do nr art. 2335

WAŻNE! NALEŻY DOKŁADNIE PRZECZYTAĆ PONIŻSZE WSKAZÓWKI I ZACHOWAĆ JE, BY MÓC SKORZYSTAĆ Z NICH W PRZYSZŁOŚCI.

CZ Návod na sestavení a používání pro výr. č. 2335

DŮLEŽITÉ! NÁSLEDUJÍCÍ INSTRUKCE SI POZORNĚ PŘEČTĚTE A USCHOVEJTE PRO POZDĚJŠÍ NAHLÉDNUTÍ.

PT Instruções de montagem e uso para o art. n°2335

IMPORTANTE! AS SEGUINTES INSTRUÇÕES TÊM DE SER LIDAS COM ATENÇÃO E GUARDADAS PARA REFERÊNCIA FUTURA.

TR Ürün No. 2335 için kurma ve kullanım talimatı

ÖNEMLI! AŞAĞIDAKİ TALİMATLARIN İTİNALI BİR ŞEKİLDE OKUNMASI VE İLERİDE TEKRAR OKUNABİLMESİ İÇİN SAKLANMASI GEREKMEKTEDİR.

RU Инструкции по сборке и использованию для артикула № 2335

ВАЖНО! НЕОБХОДИМО ВНИМАТЕЛЬНО ПРОЧИТАТЬ ПРИВЕДЕННЫЕ НИЖЕ ИНСТРУКЦИИ И СОХРАНИТЬ ИХ В НАДЕЖНОМ МЕСТЕ.

SK Návod na montáž a použitie k prod. č.: 2335

DÔLEŽITÉ! NASLEDOVNÉ NÁVODY SA MAJÚ POZORNE PREČÍTAŤ A ODLOŽIŤ PRE NESKORŠIE NAHLIADNUTIE.

SE Uppbyggnads- och bruksanvisning för art.nr. 2335

VIKTIGT! LÄS NOGGRANT FÖLJANDE ANVISNINGAR OCH SPARA DEM FÖR SENARE BRUK.

RS Uputstvo za sastavljanje i primenu art. br. 2335

VAŽNO! SLEDEĆA UPUTSTVA PAŽLJIVO PROČITAJTE I SAČUVAJTE ZA KASNIJE.

JP 組み立て・使用説明書　品番 2335

重要！以下の取扱説明はよくお読みになり、今後の確認のために保管してください。

CN 安装与使用说明 - 型号 2335

请注意！请仔细阅读以下说明并留档备查。

KR 제품-No. 의 조립 및 사용 설명서 2335

중요사항! 다음의 사용설명서를 꼼꼼히 읽고, 나중을 위해 잘 보관하십시오.

Teileliste
List of parts as illustrated
Liste de pièces comme illustrée Onderdelenlijst
Listino pezzi
Indhold
Lista de piezas
Alkotóelemek jegyzéke
Osaluettelo

Seznam elementov
Popis dijelova
Delliste
Wykaz części
Seznam součástí
Lista de peças
Parça listesi
Перечень деталей
Zoznam súčiastok

Artikellista
Spisak delova
パーツリスト
零部件表
부품 목록

A
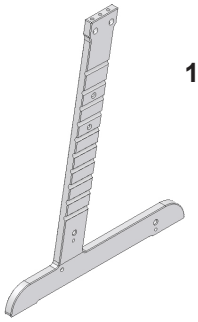
1 x
Art. Nr. Y032300060

B
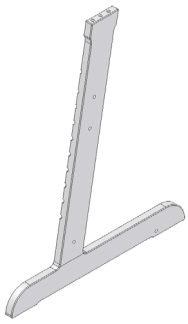
1 x
Art. Nr. Y032300061

C
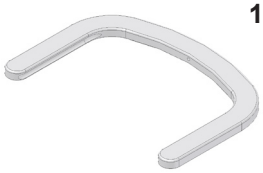
1 x
Art. Nr. Y032300062

D

1 x
Art. Nr. Y031900058

E

1 x
Art. Nr. Y031900002

F

1 x
Art. Nr. Y033100012

G
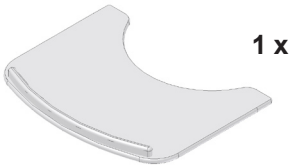
1 x
Art. Nr. Z031900003

H
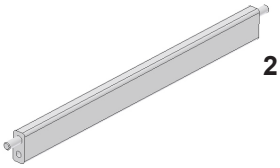
2 x
Art. Nr. Y032300003

I

1 x
Art. Nr. W034050001

J

1 x
Art. Nr. W034050002

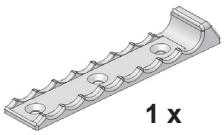
1 x
Art. Nr. 205010563

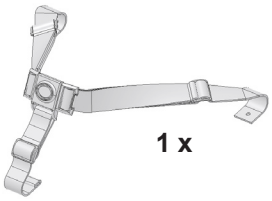
1 x
Art. Nr. 205910048

M6

2 x
Art. Nr. 205010551

M6

2 x
Art. Nr. 205010577

2 x
Art. Nr. 205010301

4 x
Art. Nr. 204500031

1 x
Art. Nr. 204800056

3 x
Art. Nr. 204500112

Ø 6,0 x 7

2 x
Art. Nr. 204610001

M4x16

2 x
Art. Nr. 204830036

M4x10

1 x
Art. Nr. 204830014

M6 x 12

2 x
Art. Nr. 204800037

4 x
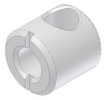
4 x

4 x
Art. Nr. 204500132

Ø 4,5 x 15

2 x
Art. Nr. 204820009

2 x
Art. Nr. 204120018

SW 4
1 x
Art. Nr. 204870002

M6 x 50
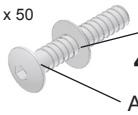
Art. Nr. 205720010
4 x
Art. Nr. 204840012

Ø 3,5 x 10

3 x
Art. Nr. 204810077

SW 5
1 x
Art. Nr. 204870006

(DE) **Den Artikel bei der Montage auf ebene, glatte Fläche stellen.**
(GB) **Place the product on a flat, smooth surface during assembly.**
(FR) **Pour le montage, posez l'article sur une surface plane et lisse.**
(NL) **Het artikel bij de montage op een effen, glad oppervlak zetten.**
(IT) **Durante il montaggio collocare l'articolo su una superficie piana e liscia.**
(DK) **Stil ved monteringen artiklen på en plan, glat flade.**
(ES) **Durante el montaje, colocar el artículo sobre una superficie plana y lisa.**
(HU) **A terméket szerelés közben sima, egyenes felületre tesszük.**
(FI) **Aseta tuote kokoamista varten tasaiselle, sileälle alustalle.**
(SI) **Pri montiranju postavite izdelek na ravno podlago.**
(HR) **Proizvod pri montaži postavite na ravnu i čvrstu površinu.**
(NO) **Ved montering må artikkelen settes ned på en jevn, glatt flate.**
(PL) **Podczas montażu ustawić produkt na płaskiej gładkiej powierzchni.**
(CZ) **Výrobek k montáži postavit na rovnou, hladkou plochu.**
(PT) **Na montagem, coloque o artigo sobre uma superfície plana e lisa.**
(TR) **Ürünü montaj esnasında düz, engebesiz bir alana koyunuz.**
(RU) **Для сборки поставить изделие на плоскую, гладкую поверхность.**
(SK) **Výrobok postavte na rovnú podlahu.**
(SE) **Placera artikeln på jämnt, slätt underlag vid monteringen.**
(RS) **Prilikom sastavljanja proizvod treba postaviti na ravnu i glatku podlogu.**
(JP) 組み立ては、平らで滑らかな床の上で行ってください。
(CN) 请放在平整、光洁的地方安装。
(KR) 조립시 평평하고 매끄러운 표면에 제품을 놓으십시오.

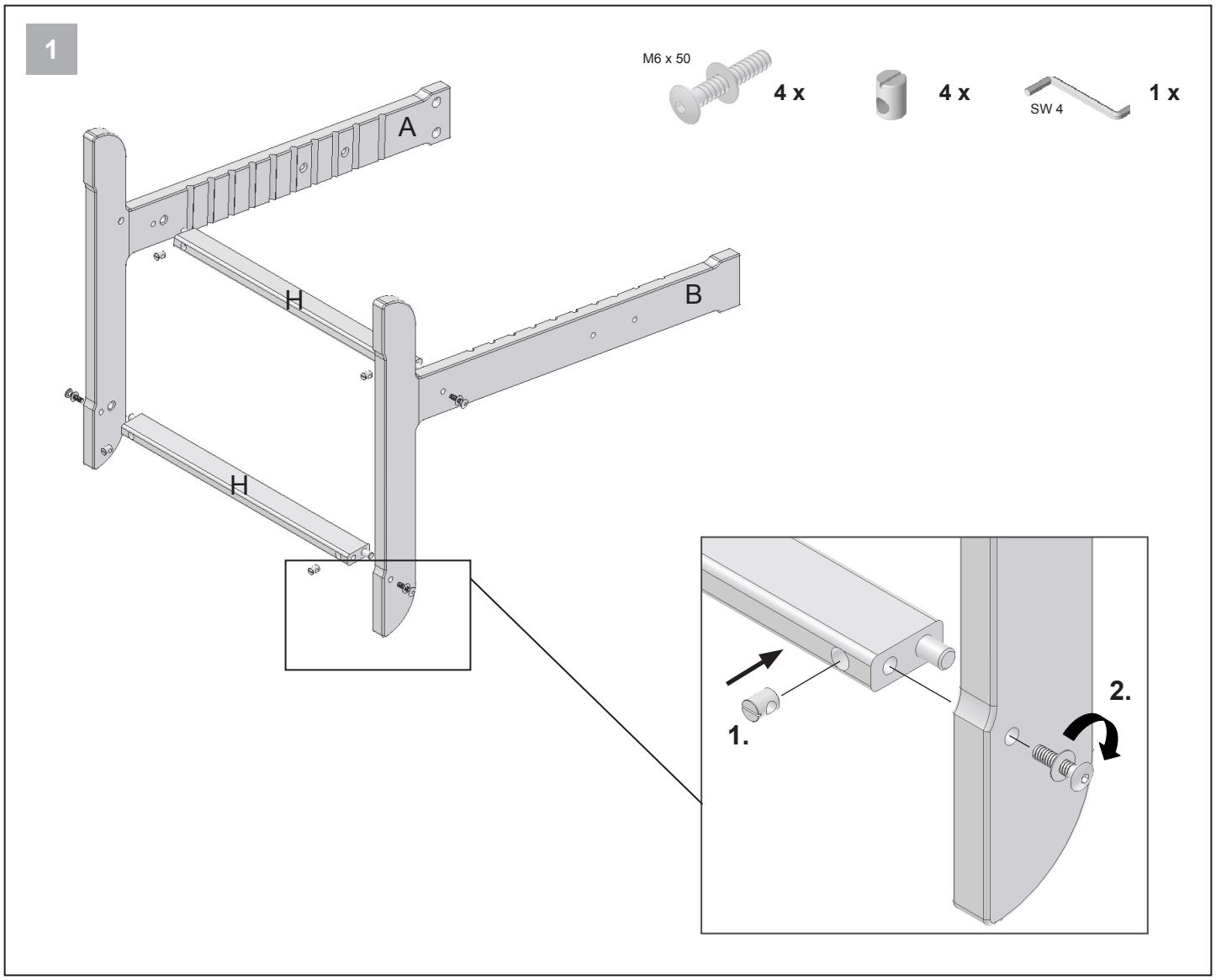

2

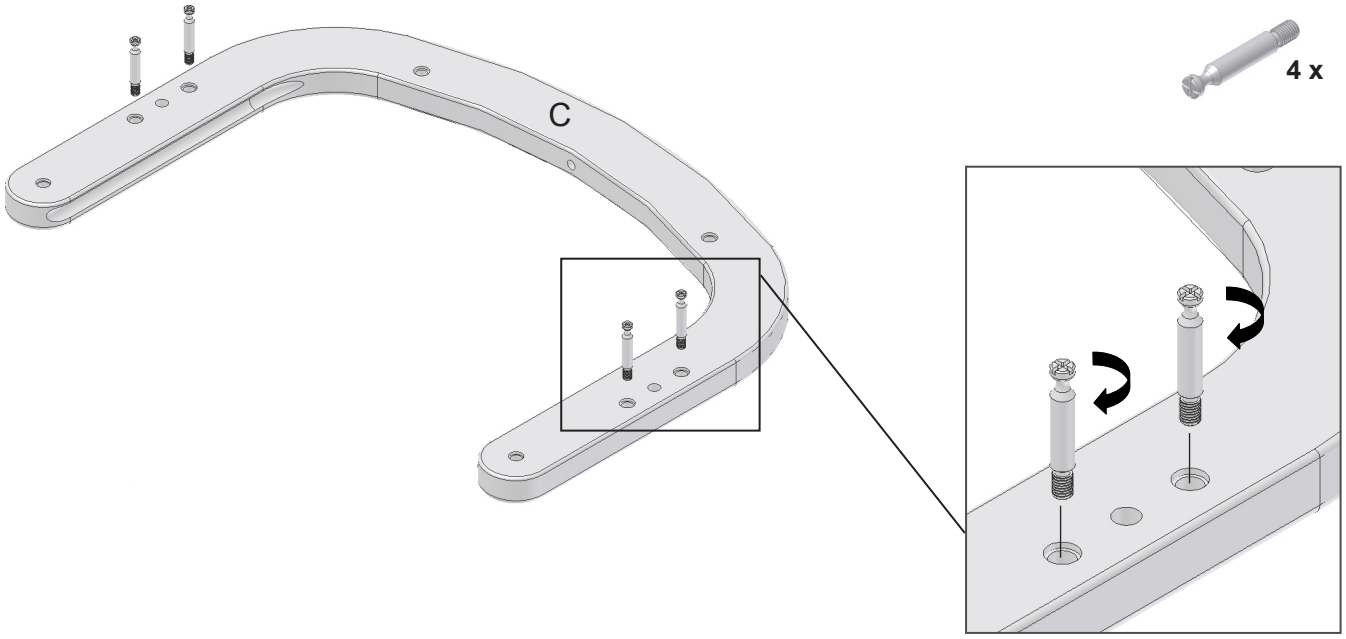

3

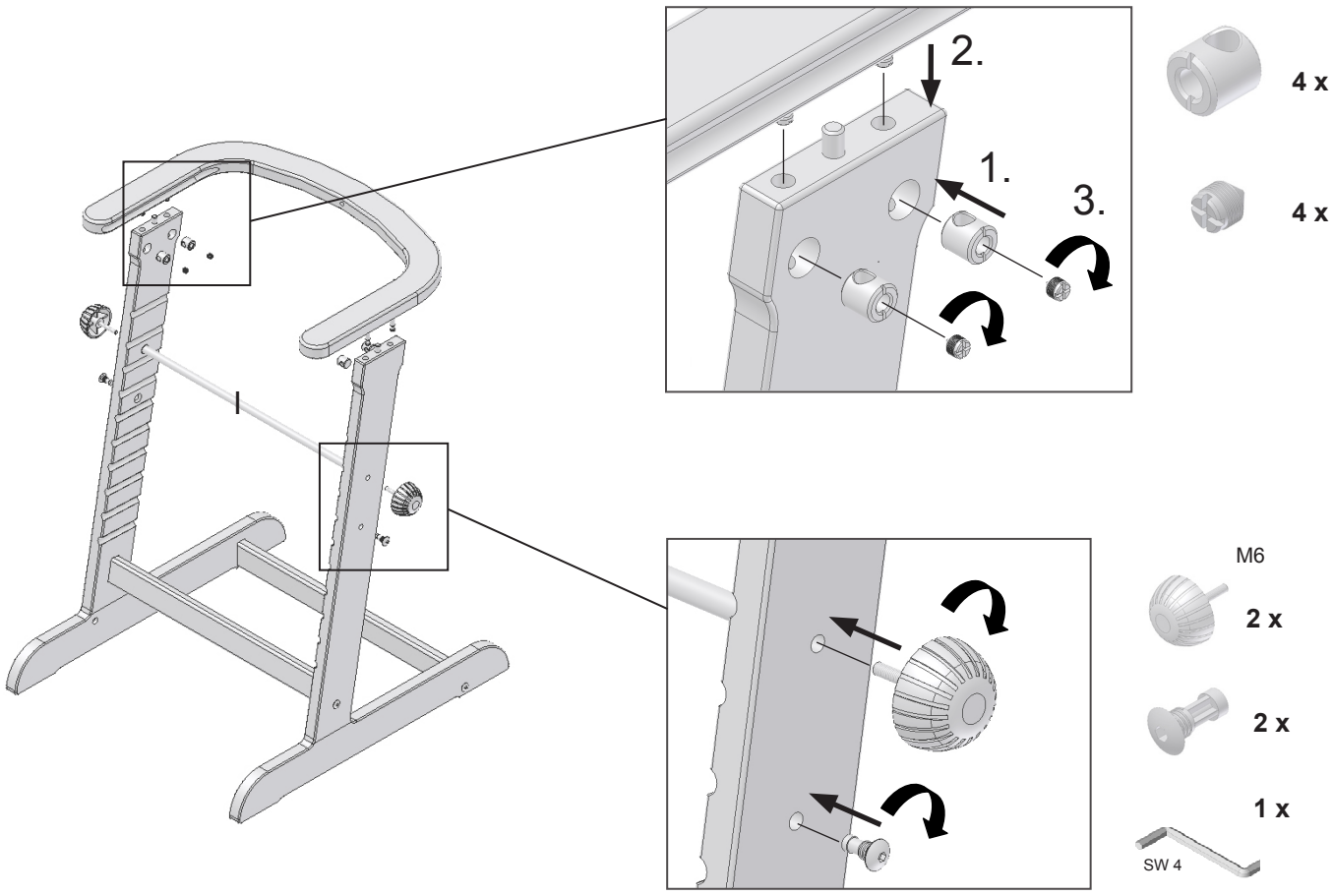

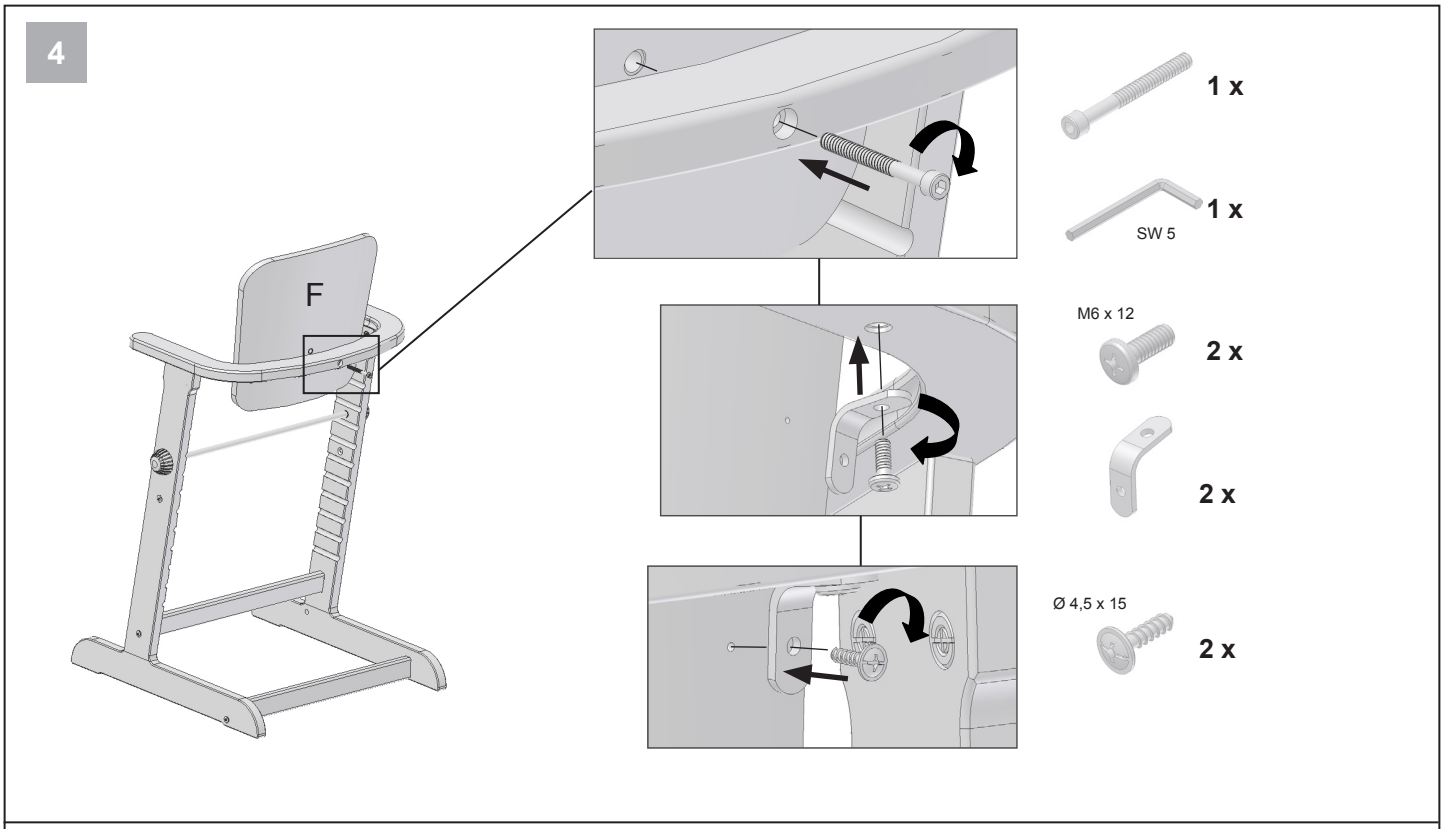
4
F
1 x
1 x
SW 5
M6 x 12
2 x
2 x
Ø 4,5 x 15
2 x

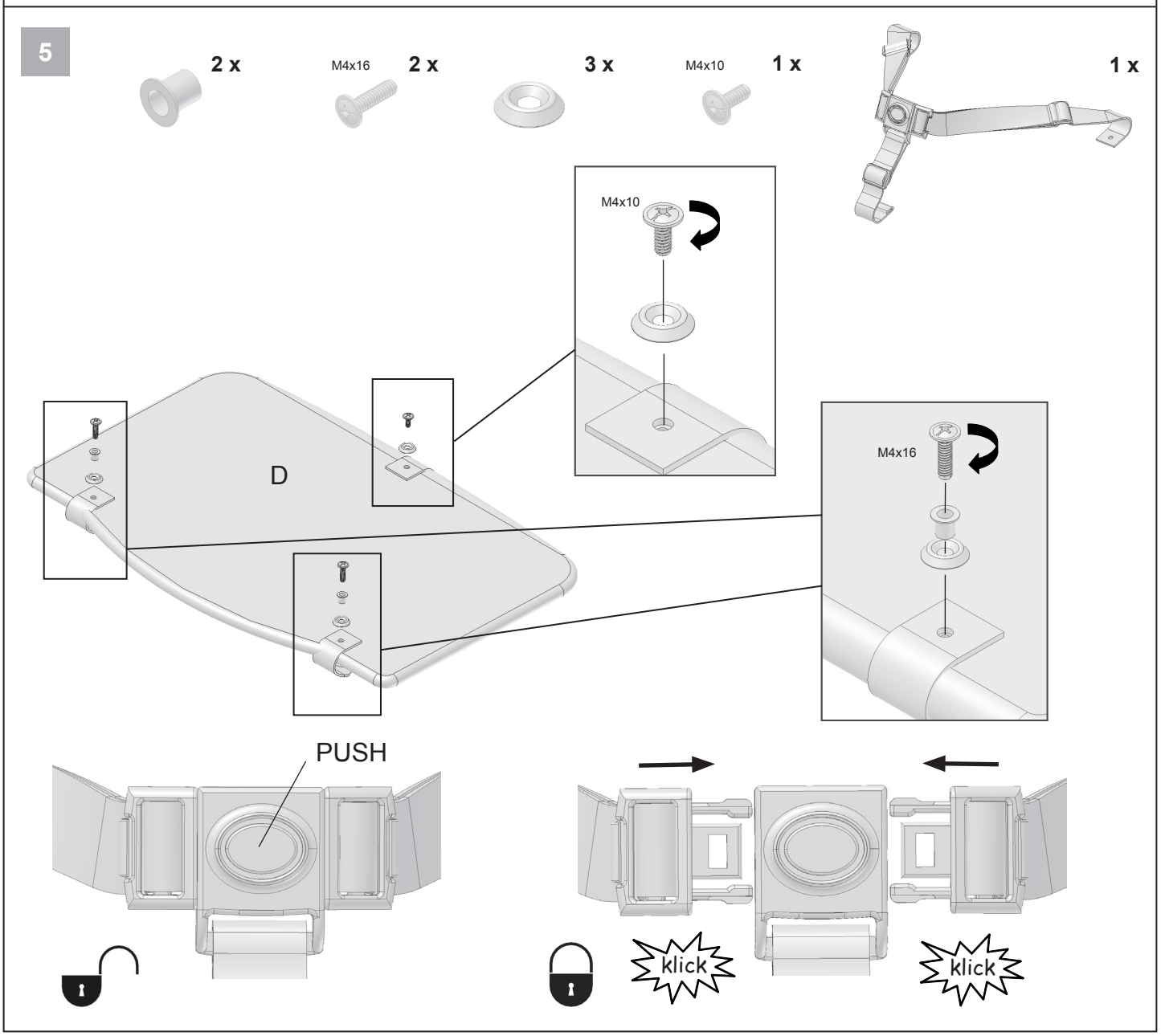
5
2 x
M4x16
2 x
3 x
M4x10
1 x
1 x
M4x10
D
M4x16
PUSH
klick
klick

6

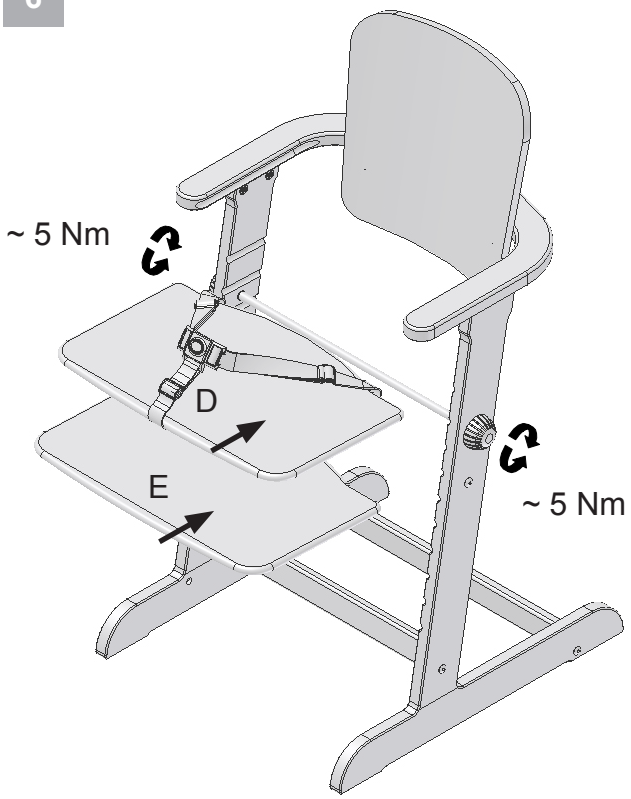

max.

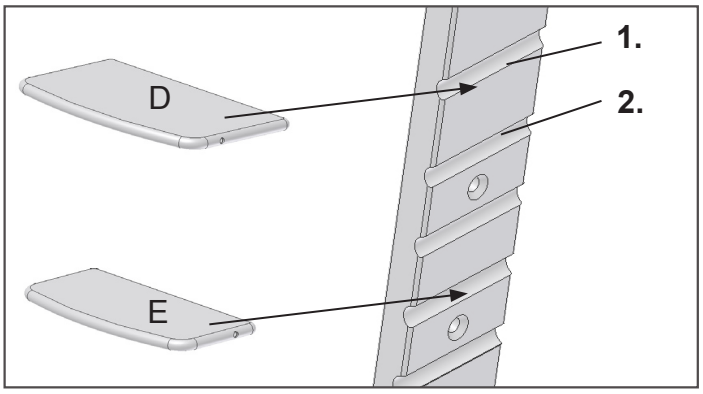

(DE) Zum Einstellen und Umsetzen des Fuß-, Sitzbrettes müssen jeweils die 2 Verstellschrauben rechts und links leicht gelöst werden. Fuß-. und Sitzbrett in gewünschte Stellung bringen und die Verstellschrauben beidseitig wieder fest anziehen.
Achtung: Den festen Halt dieser Teile regelmäßig prüfen !

(GB) Loosen the two adjustment screws on each side, left and right, for fitting and moving the foot and sitting panel. Adjust the foot and sitting panel as required and tighten the screws again on each side.
Caution: Be sure to check regularly that these parts are firmly holding!

(FR) Desserrer légèrement les 2 vis d'ajustage à droite et à gauche pour régler et transposer le panneau pour les pieds et l'assise. Amener le panneau pour les pieds et l'assise à la position souhaitée et resserrer les vis d'ajustage à bloc sur les deux côtés.
Attention: Contrôler régulièrement le serrage correct de ces pièces !

(NL) Voor het instellen en verplaatsen van de voet- en zitplank moeten de twee stelschroeven aan de linker- en rechterkant lichtjes losgedraaid worden. Breng de voet- en zitplank in de gewenste stand en draai de stelschroeven aan beide kanten weer stevig vast.
Let op: controleer regelmatig of deze onderdelen goed vastzitten !

(IT) Per la regolazione e lo spostamento del poggiapiedi e del sedile, allentare leggermente le due viti di regolazione a destra e a sinistra. Mettere il poggiapiedi e il sedile nella posizione desiderata e stringere di nuovo le viti di regolazione.
Attenzione: controllare regolarmente che queste parti siano fissate saldamente!

(DK) Til indstilling og ommontering af fod- eller siddebrættet skal de to justerskruer på henholdsvis højre og venstre side løsnes en anelse. Fod- og siddebrættet bringes i den ønskede stilling og justerskruerne strammes igen på begge sider.
Bemærk: Kontroller regelmæssigt, at disse dele sidder forsvarligt fast!

(ES) Para graduar y modificar las tablas de asiento y de soporte de pies se habrán de aflojar ligeramente los tornillos de ajuste correspondientes a la izquierda y a la derecha. Posicione y gradúe las tablas de asiento y de soporte de pies según sea necesario y vuelva a apretar los tornillos de ajuste de ambos lados.
Atención: Compruebe regularmente la firmeza de las piezas.

(HU) A lábtámla és az ülés beállításához és áthelyezéséhez oldjuk a jobb és bal oldalon lévő 2 állítócsavart. A lábtámlát és az ülést a kívánt helyzetbe visszük, majd mindkét oldalon szorosan meghúzzuk az állítócsavarokat.
Figyelem: A fenti elemek szorosságát rendszeresen ellenőrizzük!

(FI) Jalkatuen ja istuinosan säätämistä ja muuttamista varten on kahta oikealla ja vasemmalla puolella sijaitsevaa säätöruuvia löysättävä hieman. Aseta jalkatuki ja istuinosa haluttuun kohtaan ja kiristä säätöruuvit kummaltakin puolelta.
Huomio: Tarkasta säännöllisesti, että osat ovat tukevasti paikoillaan!

(SI) Za pravilno nastavitev in prestavitev podporne deščice za stopala in sedala je potrebno za vsako deščico malo razrahljati 2 vijaka na levi in desni. Podporno deščico za stopala in desko za sedenje je treba v zaželjeni legi na obeh straneh z vijaki tudi pritrditi, oz. vijake zategniti.
Pozor: Redno preverjajte stabilnost teh elementov!

(HR) Za podešavanje i postavljanje podnožne ploče i ploče za sjedenje potrebno je neznatno otpustiti 2 vijka za podešavanje na desnoj i lijevoj strani. Podnožnu ploču i ploču za sjedenje postavite u željeni položaj, a zatim ravnomjerno stegnite vijke za podešavanje.
Pozor: Redovito provjeravajte pravilnu montažu ovih dijelova!

(NO) For innstilling og omsetting av fot-, setebrettet må de 2 innstillingsskruene til høyre og venstre løsnes litt. Fot- og setebrettet settes i ønsket stilling og de to skruene på hver side skrues fast igjen.
Obs: Det må regelmessig kontrolleres at disse skruene sitter fast!

(PL) Do nastawienia i przestawienia podstawki pod stopy oraz siedzenia należy lekko poluzować 2 śruby nastawcze po prawej i lewej stronie. Ustawić podstawkę pod stopy oraz deskę do siedzenia i ponownie dokręcić śruby do ustawiania po obydwu stronach.
Uwaga: Sprawdzać regularnie zamocowanie tych elementów!

(CZ) K nastavení a přemístění podnožky, sedátka je třeba lehce povolit vždy 2 seřizovací šrouby vpravo a vlevo. Podnožku a sedátko uvést do požadované polohy a seřizovací šrouby na obou stranách opět utáhnout.
Pozor: pravidelně kontrolovat, zda tyto součásti pevně drží!

(PT) Para ajustar e deslocar a tábua de pé e de assento, os 2 parafusos de ajuste na direita e na esquerda deverão ser soltados um pouco. Coloque a tábua de pé e de assento na posição desejada e aperte bem os parafusos de ajuste.
Atenção: Verifique regularmente o assento fixo destas peças !

(TR) Ayak ve oturma tahtasını ayarlamak ve değiştirmek için her defasında sağ ve sol taraftaki 2 ayar vidasının hafif gevşetilmesi gerekmektedir. Ayak ve oturma tahtasını arzu edilen pozisyona getiriniz ve her iki taraftaki ayar vidasını tekrar sıkıca sıkınız.
Dikkat: Bu parçaların sıkı olmasını düzenli olarak kontrol ediniz !

(RU) Для регулировки и перемещения полки для ног и для сидения слева и справа нужно ослабить по 2 регулировочных винта. Переместите полку для ног и для сидения в нужное положение и жестко закрепите регулировочные винты с обеих сторон.
Внимание: Регулярно проверяйте жесткость соединения этих деталей!

(SK) K nastaveniu sedadlovej dosky, resp. dosky pre nohy ľahko uvoľnite dve nastaviteľné skrutky vpravo a vľavo. Dosky nastavte do žiadanej polohy a skrutky znovu upevnite. **Pozor:** Pravidelne skontrolujte upevnenie týchto častí!

(SE) För inställning och omändring av fotsteget och sittbrädan måsta alltid de två justerskruvarva till höger och vänster lossas något. Ställ in fotsteg och sittbräda i önskat läge och dra fast justerskruvarva på båda sidor igen.
Observera: kontrollera regelbundet att de här delarna sitter som de ska !

(RS) Za podešavanje daske za stopala i daske za sedenje treba neznatno popustiti 2 odgovarajuća zavrtnja sa desne i leve strane. Nakon toga dasku treba postaviti u željeni položaj i ponovo zategnuti oba prethodno otpuštena zavrtnja.
Pažnja: Redovno proveravajte stabilnost ovih delova!

(JP) 座面と足置きの高さ調節のため、左右にある各2個の調節ネジを軽く緩めてください。座面と足置きを希望の高さに調整し、両側の調節ネジを再びしっかりと締めてください。
注意：この部分がしっかり固定されているか、定期的にチェックしてください！

(CN) 调整支脚板与座位板时需将左右各2个调节螺栓稍微松开，调整好位置后再将两边的螺栓固紧。
注意：定期检查这些零部件的紧固性！

(KR) 발판과 좌석 판을 조절하고 바꿀려면 오른쪽과 왼쪽의 2 개의 조정 나사를 각각 조금씩 느슨하게 풀어줘야 합니다. 발판과 좌석 판을 원하는 위치로 옮기고 양쪽의 조정 나사를 다시 단단히 조여줍니다.
주의: 이 부품들이 단단하게 고정되어 있는지 규칙적으로 확인해야 합니다!

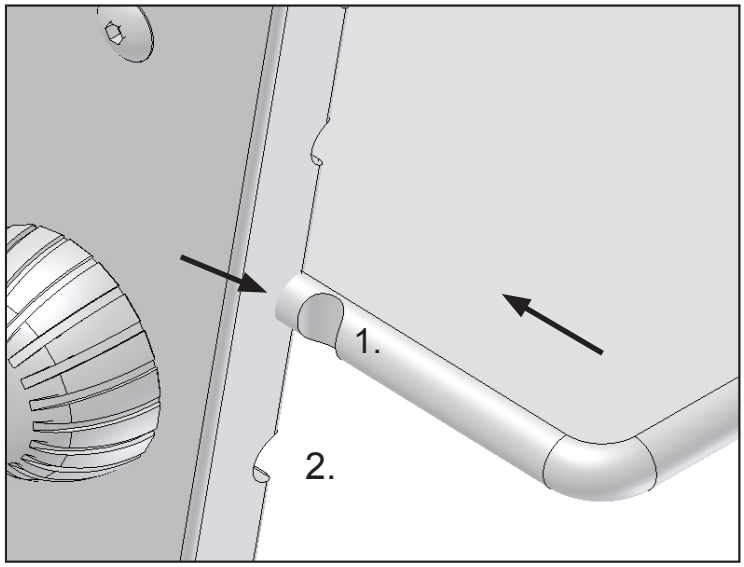

(DE) Achtung: Bei Nutzung der Sitzposition 1 und 2 darf der Sitz nur bis zur Markierung vorgeschoben werden.

(GB) Attention. When using sitting position 1 and 2, the seat may only be pushed as far as the mark.

(FR) Attention: Si vous utilisez la position 1 et 2, le siège ne doit en aucun cas être poussé au-delà du marquage.

(NL) Let op: Bij gebruik van de zitpositie 1 en 2 mag de zit slechts tot aan de markering naar voren worden geschoven.

(IT) Attenzione: nell‘utilizzo della posizione del seggiolino 1 e 2, questi potrà essere spostato solo fino alla marcatura.

(DK) Bemærk: Ved brug af siddeposition 1 og 2 må sædet kun skubbes frem til markeringen.

(ES) Atención: Si se utilizan las posiciones de sentado 1 y 2, el asiento puede avanzarse sólo hasta la marca.

(HU) Figyelem! Az 1-es és 2-es ülőhelyzet használatakor az ülést csak a jelölésig szabad előretolni.

(FI) Huomio: Istuinasennoissa 1 ja 2 istuinosan saa työntää eteenpäin vain merkintään saakka.

(SI) Pozor: pri uporabi stola pri sedežni poziciji 1 in 2 se sme sedež poriniti naprej samo do označbe

(HR) Pozor: Kada koristite sjedeći položaj 1 i 2, sjedalo se smije pomaknuti samo do oznake.

(NO) Obs: Ved bruk av sitteposisjon 1 og 2 må setet kun skyves fram til markering.

(PL) Uwaga: Przy stosowaniu pozycji 1 i 2 siedzenie może zostać wysunięte tylko do oznaczonego miejsca.

(CZ) Pozor: při používání sedátka v poloze 1 a 2 se smí sedátko posunout dopředu pouze ke značce.

(PT) Atenção: Na utilização da posição de assento 1 e 2, o assento só deverá ser puxado para a frente até a marca.

(TR) Dikkat: Oturma poziyonu 1 ve 2’nin kullanılması durumunda oturak sadece işarete kadar itilebilir.

(RU) Внимание: При положении 1 и 2 полку для сидения можно выдвигать только до указанной маркировки

(SK) Pozor: Pri pozíciách 1 a 2 stlačte sedadlo iba do značenia.

(SE) Observera: när sittläge 1 och 2 används får sitsen bara skjutas fram till markeringen.

(RS) Pažnja: Ako se koriste 1. i 2. položaj sedenja, sedište se sme pomeriti prema napred samo do oznake.

(JP) 注意：シートポジション1と2の使用の際は、座面は印のある位置までしかずらせません。

(CN) 注意： 需要第1与第2座位高度时，只能将座位板移至刻度线为止。

(KR) 주의: 좌석 판의 위치 1과 2를 사용하는 경우 좌석 판은 표시까지만 밀어넣어야 합니다.

7

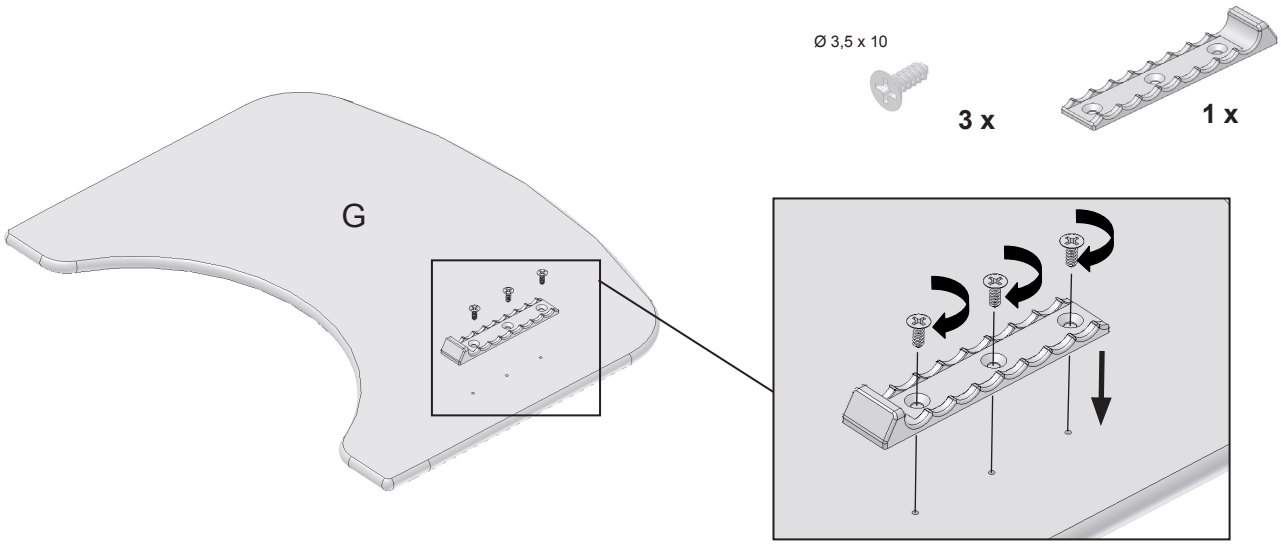

8

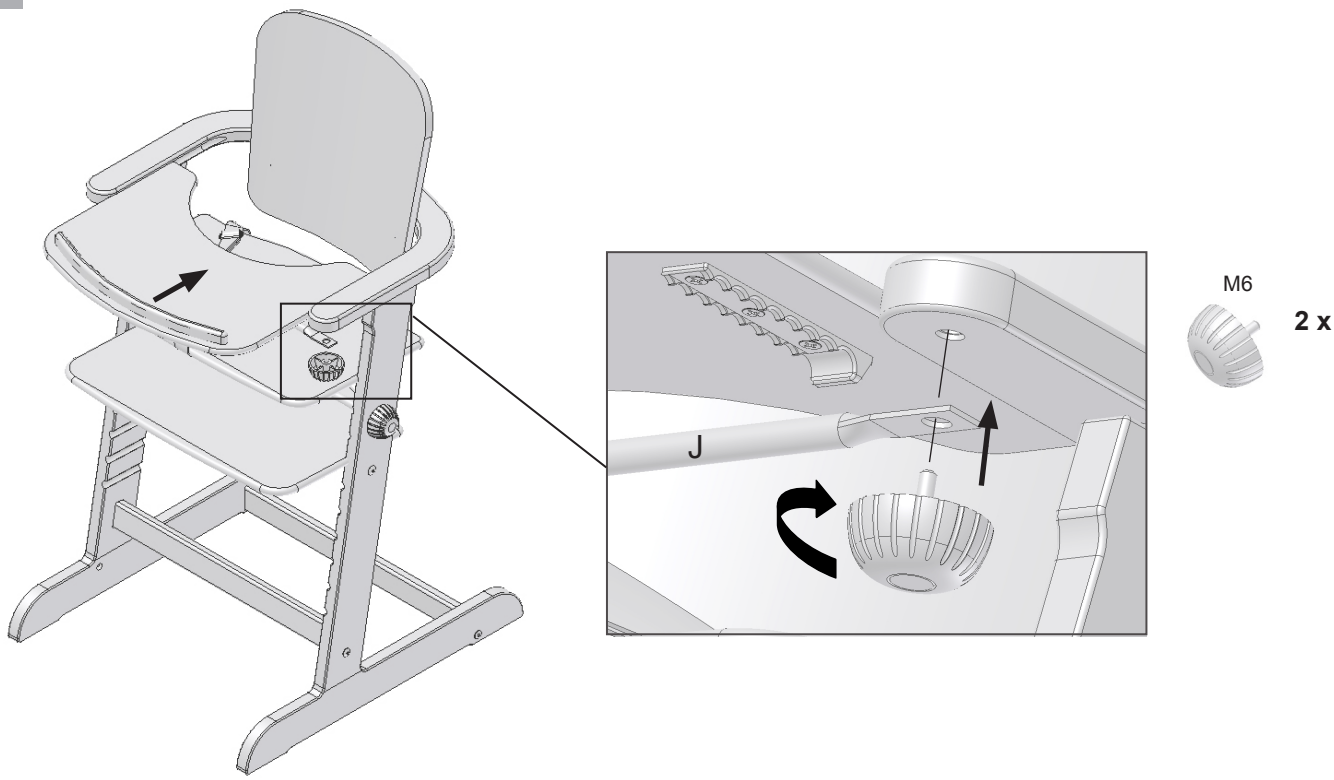

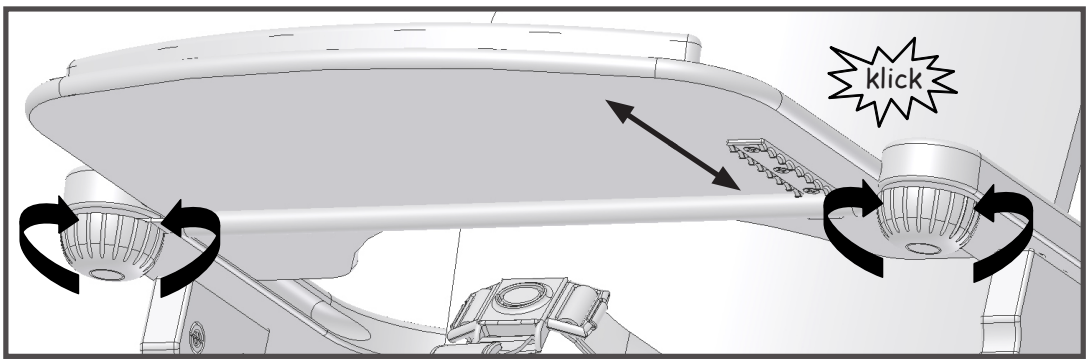

9

DE Den Stuhl entsprechend der Größe Ihres Kindes einstellen, so dass Fuß, Oberschenkel und Unterarm flach aufliegen. Ihr Kind sollte ca.1/2 Jahr alt sein und schon alleine aufrecht sitzen können.
Bis zu einem Alter von 3 Jahren den Hochstuhl nur mit Schrittgurt verwenden.

GB Adjust the chair to suit the size of your child, so that foot, thigh and lower arm are aligned. Your child should be about 6 months old and able to sit upright without assistance.
Up the age of 3, the highchair should be used with the safety belt.

FR Régler la chaise conformément à la taille de votre enfant de sorte que ses pieds, ses cuisses et ses avant-bras reposent à plat. Votre enfant devrait avoir environ 1/2 ans et pouvoir s‘asseoir en position droite tout seul.
N‘utiliser la chaise haute jusqu‘à un âge de 3 ans qu‘avec une sangle sous-pelvienne.

NL De stoel overeenkomstig de grootte van uw kind instellen, zodat de voeten, de dijbenen en de onderarmen vlak rusten. Uw kind moet ca.1/2 jaar oud zijn en reeds alleen rechtop kunnen zitten.
Gebruik de kinderstoel tot bij de leeftijd van 3 jaar alleen met de kruisgordel.

IT Regolare il seggiolone secondo la statura del bambino in modo che piede, coscia e avambraccio poggino in piano. Il bambino dovrebbe avere ca. 6 mesi e poter stare seduto eretto da solo.
Fino ad un’età di 3 anni, usare il seggiolone solo con la cintura ventrale.

DK Stolen indstilles passende således til barnets størrelse, at fod, lår og underarm hviler jævnt på underlaget. Barnet bør være ca. 1/2 år og skal kunne sidde oprejst af egen kraft.
Indtil en alder på 3 år må den høje barnestol kun anvendes med skridtsele.

ES Ajustar la silla según la talla del niño, de forma que los pies, las piernas y el antebrazo estén apoyados planos. El niño debería tener ya una edad aprox. de ½ año y poder sentarse solo y recto.
Hasta una edad de 3 años, la trona solamente debe utilizarse con la correa de seguridad.

HU A széket állítsa be a gyermek méretére úgy, hogy a lába, a combja és az alsókarja teljes felületével felfeküdjön. A gyermek már legalább kb. fél éves korú legyen, és magától tudjon egyenesen ülni.
3 éves korig az etetőszéket csak a két láb közötti biztosító pánttal használja.

FI Säädä tuoli lapsen koon mukaan siten, että lapsen jalat, reidet ja kyynärvarret lepäävät hyvässä asennossa tuolin vastaavilla osilla. Lapsen tulisi olla noin 1/2 vuoden ikäinen ja osata istua itsenäisesti.
Kolme vuoden ikään saakka syöttötuolia saa käyttää vain haarahihnan kanssa.

SI Stolček priredite otrokovi velikosti tako, da bodo stopala, stegnenici in podlahti udobno ležali na stolu. Za stol je primeren otrok šele od približno 1/2 leta starosti, tako da že sam vzravnano sedi.
Do starosti 3 let se mora uporabljati visoki otroški stol obvezno skupaj s T- opasnico

HR Stolac podesite prema visini djeteta, tako da stopala, natkoljenice i podlaktice naliježu ravno. Dijete mora imati oko 1/2 godine i mora moći samostalno uspravno sjediti.
Do uzrasta djeteta od 3 godine stolac koristite isključivo s pojasom.

NO Stolen innstilles i henhold til størrelsen til barnet, slik at foten, leggen og underarmen ligger plant og flat på den. Barnet bør være minst ca.1/2 år gammelt og kunne sitte oppreist alene.
Inntil en alder på 3 år må denne høye barnestolen kun brukes med skrittsele.

PL Ustawić krzesełko odpowiednio do wzrostu dziecka, tak żeby stopa, udo i przedramię leżały płasko. Dziecko powinno być w wieku ok. 1/2 roku i bez udzielania pomocy prawidłowo siedzieć.
Do wieku 2 lat stosować krzesełko wysokie tylko z szelkami bezpieczeństwa.

CZ Židli nastavit podle velikosti Vašeho dítěte tak, aby chodidlo, stehno a předloktí ležely na plocho. Vašemu dítěti by mělo být asi půl roku a mělo by již umět samo vzpřímeně sedět.
Do věku 3 roků používejte vysokou židli jen s popruhem na chození.

PT Ajuste a cadeira de acordo com o tamanho do seu filho, de maneira que os pés, as pernas e os antebraços encostem-se planamente. O seu filho deve ter a idade de cerca de ½ ano e ser capaz de sentar-se sozinho.
Até a idade de 3 anos, a cadeira alta só deverá ser usada com o cinto tipo suspensório.

TR Sandalyeyi çocuğunuzun boyuna uygun olarak ayarlayınız, buna göre ayak, uyluk ve önkol üstünde düz durmalıdır. Çocuğunuz yakl. ½ yaşında olmalıdır ve kendi kendine dik oturabilmelidir.
Çocuk sandalyesini 3 yaşına kadar sadece adım/hareket kemeri ile birlikte kullanınız.

RU Отрегулируйте стул в соответствии с ростом Вашего ребенка так, чтобы стопа, бедро и предплечье могли плоско лежать на соответствующих поверхностях стула. Вашему ребенку должно быть примерно ½ года и он должен уметь самостоятельно сидеть вертикально. До 3-летнего возраста используйте стул только с регулировочным ремнем.

SK Stoličku nastavte podľa veľkosti Vášho dieťaťa, aby noha, horné stehno a predlaktie rovno ležali. Vaše dieťa by malo mať asi 6 mesiacov a malo by vedieť sedieť samostatne.
Do veku 3 rokov používajte stoličku iba s pásom.

SE Ställ in stolen så att den passar ditt barns längd och då så att fot, lår och underarm ligger ordentligt mot ytan. Ditt barn bör vara ca 1/2 år och redan kunna sitta upp själv. Använd bara stolen med sittband upp till 3 års ålder.

RS Podesite stolicu u skladu sa veličinom deteta koje će u njoj sedeti, tako da mu stopala, butine i podlaktice naležu ravno na podlogu. Dete bi trebalo da bude staro najmanje 6 meseci i da već može da sedi uspravno bez tuđe pomoći.
Do uzrasta od 3 godine stolicu treba koristiti samo sa pojasom koji prolazi između nogu.

JP ハイチェアを、お子様の身長に応じて、足、もも、前腕が平らになる高さに調節してください。ハイチェアを使用される.お子様の年齢は1歳～2歳程度とし、ひとりでまっすぐ座れることが条件です。3歳以下のお子様がハイチェア使用される場合は、必ずホールドベルトとともに使用してください。

CN 根据您孩子的高度调节椅子的高低，以小孩的脚、大腿及前臂能平放为宜，且小孩已有6个月大，能独立坐起。
3岁以下的孩子坐下后需为其系好保险带

KR 귀하의 어린아이 신장에 맞게 의자를 조정하여 발, 허벅지, 아래 팔이 수평이 되게 합니다. 귀하의 아이가 약 육개월이 되어야 하고 이미 혼자서 곧은 자세로 앉을 수 있어야 합니다.
3살 까지의 유아는 오직 가랑이 벨트가 있는 식사용 높은 의자를 사용해야 합니다.
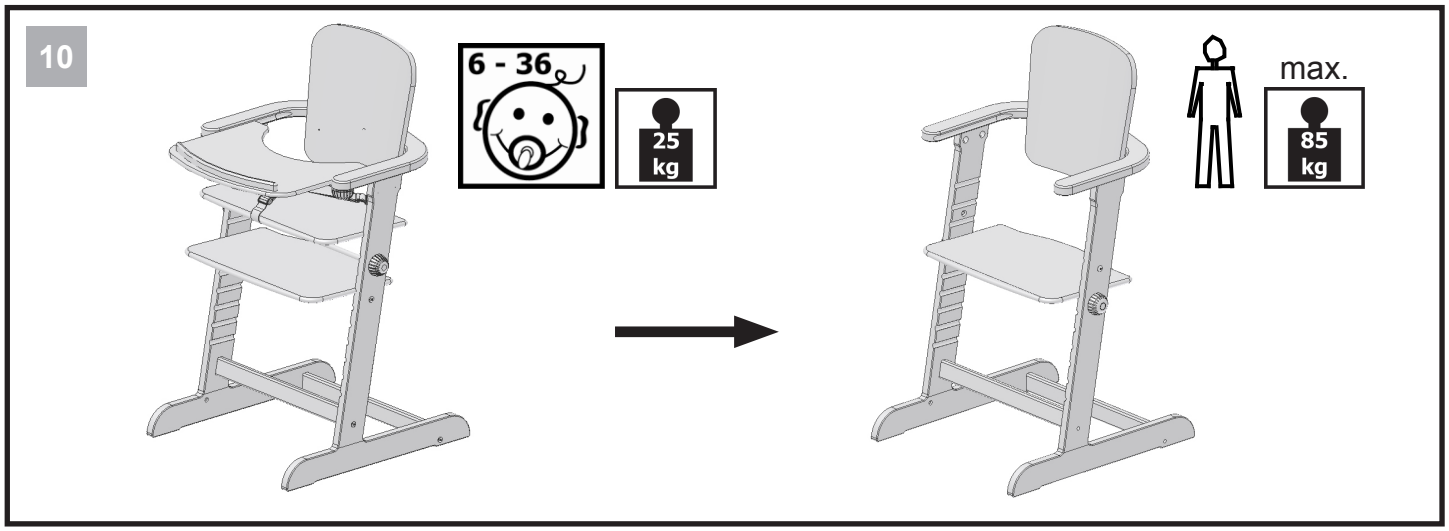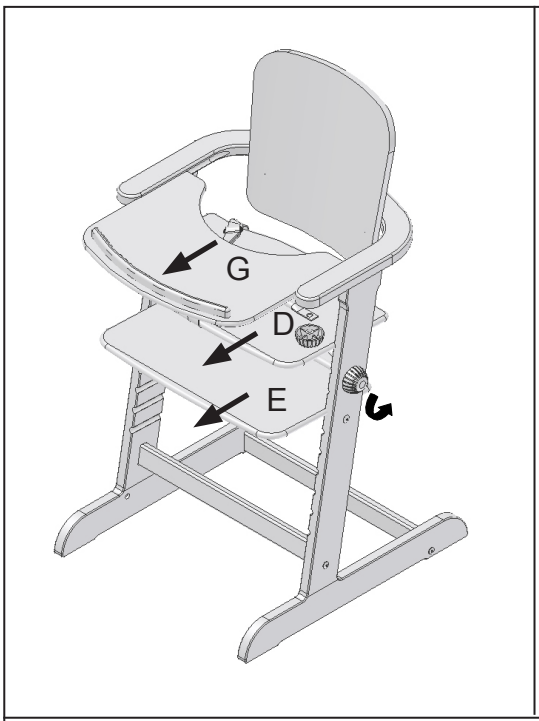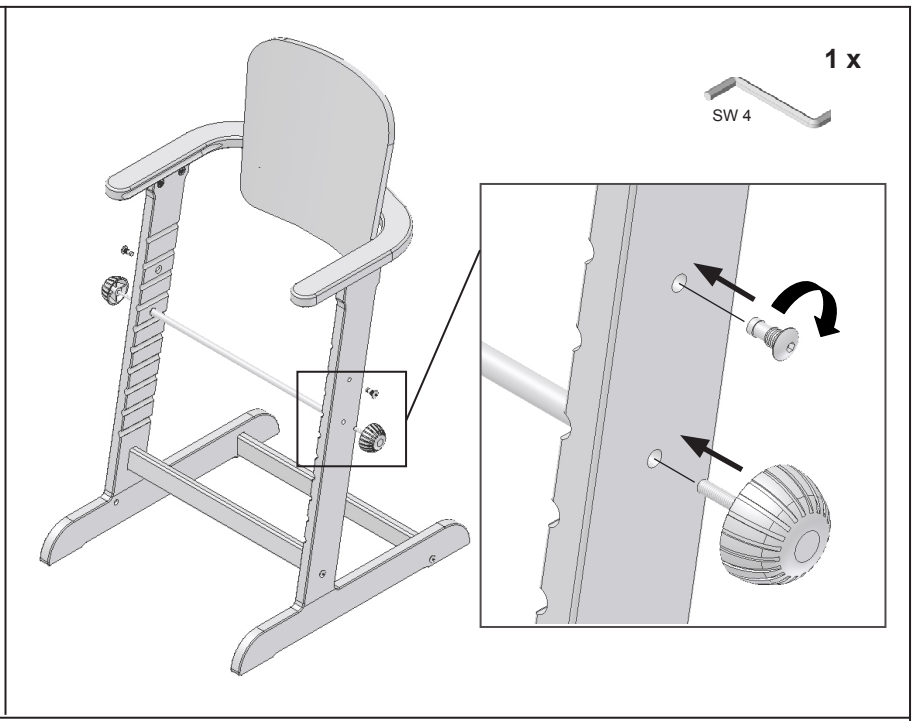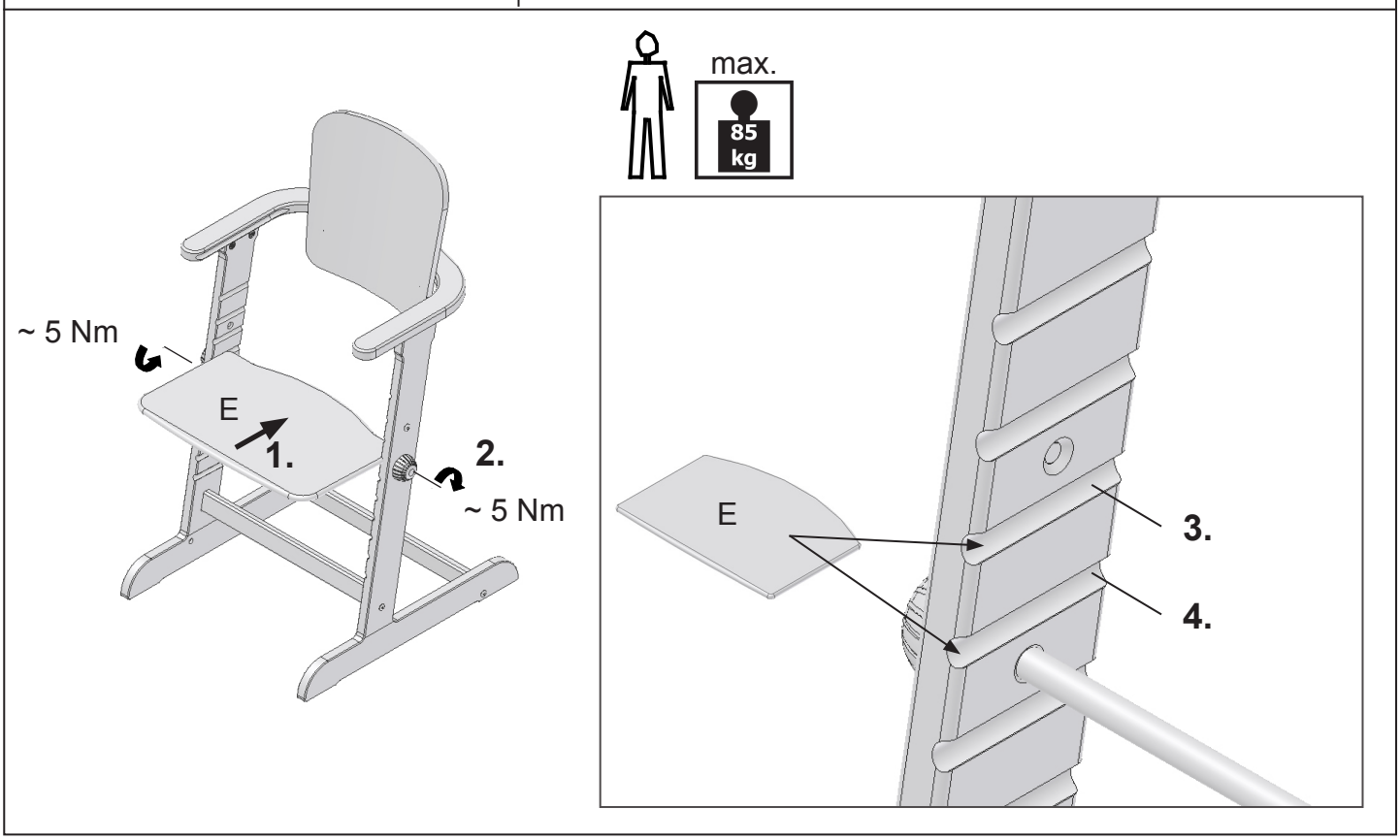
10